COMET
AGRICULTURAL DIVISION

IT POMPE A MEMBRANE PER USO AGRICOLO ISTRUZIONI PER L'ASSEMBLAGGIO E LA MANUTENZIONE - **SERIE APS**

EN DIAPHRAGM PUMPS FOR AGRICULTURAL USE ASSEMBLY AND MAINTENANCE INSTRUCTIONS - **APS SERIES**

FR POMPES À MEMBRANES POUR USAGE AGRICOLE INSTRUCTIONS POUR L'ASSEMBLAGE ET L'ENTRETIEN - **SÉRIE APS**

ES BOMBAS DE MEMBRANAS PARA USO AGRÍCOLA INSTRUCCIONES PAR A EL ENSAMBLAJE Y EL MANTENIMIENTO - **SERIE APS**

CS MEMBRÁNOVÁ ČERPADLA PRO ZEMĚDĚLSKÉ POUŽITÍ, NÁVOD K MONTÁŽI A ÚDRŽBĚ - **SÉRIE APS**

DE MEMBRANPUMPEN FÜR LANDWIRTSCHAFTLICHEN GEBRAUCH, ANWEISUNGEN FÜR DEN ZUSAMMENBAU UND DIE WARTUNG - **SERIE APS**

EL ΑΝΤΛΙΕΣ ΜΕΜΒΡΑΝΗΣ ΓΙΑ ΑΓΡΟΤΙΚΗ ΧΡΗΣΗ ΟΔΗΓΙΕΣ ΓΙΑ ΤΗΝ ΣΥΝΑΡΜΟΛΟΓΗΣΗ ΚΑΙ ΣΥΝΤΗΡΗΣΗ - **ΣΕΙΡΑ APS**

HU MEZŐGAZDASÁGI CÉLÚ MEMBRÁNSZIVATTYÚK - ÖSSZEÁLLÍTÁSI ÉS KARBANTARTÁSI ÚTMUTATÓ - **APS SZÉRIA**

NL MEMBRAANPOMPEN VOOR LANDBOUWGEBRUIK MONTAGE- EN ONDERHOUDSAANWIJZINGEN - **SERIE APS**

PL POMPY PRZEPONOWE DO ZASTOSOWANIA W ROLNICTWIE, INSTRUKCJE MONTAŻOWE I KONSERWACJI - **SERIA APS**

PT BOMBAS DE MEMBRANAS PARA USO AGRÍCOLA INSTRUÇÕES DE MONTAGEM E MANUTENÇÃO - **SÉRIE APS**

SK MEMBRÁNOVÉ ČERPADLÁ NA POĽNOHOSPODÁRSKE POUŽITIE, POKYNY NA MONTÁŽ A ÚDRŽBU - **SÉRIA APS**

SL ZASLONILNE ČRPALKE ZA UPORABO V KMETIJSTVU - NAVODILA ZA MONTAŽO IN VZDRŽEVANJE - **APS SERIJE**

FI KALVOPUMPPU MAATALOUSKÄYTTÖÄ VARTEN KOKOAMIS- JA HUOLTO-OHJEET - **APS SARJA**

SV DIAFRAGMAPUMPAR FÖR ANVÄNDNING INOM JORDBRUK - MONTERINGS- OCH UNDERHÅLLSANVISNINGAR - **APS-SERIE**

RU МЕМБРАННЫЕ НАСОСЫ ДЛЯ СЕЛЬСКОХОЗЯЙСТВЕННОГО ПРИМЕНЕНИЯ, ИНСТРУКЦИИ ПО МОНТАЖУ И ТЕХОБСЛУЖИВАНИЮ - **СЕРИЯ APS**

RO POMPE CU DIAFRAGMĂ PENTRU UTILIZARE ÎN AGRICULTURĂ - INSTRUCȚIUNI DE ASAMBLARE ŞI ÎNTREȚINERE - **SERIA APS**

APS SERIES





IT • ATTENZIONE. Leggere le istruzioni prima dell'uso e dell'assemblaggio
EN • WARNING. Read the instructions before use and assembly
FR • ATTENTION. Lire les instructions avant l'utilisation et l'assemblage
ES • ATENCIÓN. Leer las instrucciones antes del uso y del ensamblaje
CS • UPOZORNĚNÍ. Před použitím a montáží zařízení si pečlivě přečtěte poskytnuté pokyny
DE • ACHTUNG. Vor der Verwendung und dem Zusammenbau die Anweisungen lesen
EL • ΠΡΟΣΟΧΗ. Διαβάστε τις οδηγίες πριν από τη χρήση και την συναρμολόγηση
HU • FIGYELEM. A berendezés összeállítása és használata előtt kérjük, olvassa el az utasításokat
NL • OPGELET. De aanwijzingen voor het gebruik en de montage doorlezen
PL • UWAGA. Przed użyciem i zmontowaniem przeczytać instrukcje
PT • ATENÇÃO. Leia as instruções antes da utilização e montagem
SK • UPOZORNENIE. Pred použitím a montážou si prečítajte pokyny
SL • OPOZORILO. Pred uporabo in montažo preberite navodila
FI • VAROITUS. Lue ohjeet ennen käyttöä ja kokoamista
SV • VARNING. Läs anvisningarna före användning och montering
RU • ВНИМАНИЕ. Перед эксплуатацией и сборкой внимательно прочитайте все инструкции
RO • AVERTISMENT. Citiți instrucțiunile înainte de utilizare şi asamblare

⚠ **ATTENZIONE!**
(IT) Leggere prima la **Parte Generale** e poi questo **Manuale Specifico**.

⚠ **WARNING!**
(EN) First of all read the **General Section** and then this **Specific Manual**.

⚠ **ATTENTION !**
(FR) Lire d'abord la **Partie Générale** puis ce **Manuel Spécifique**.

⚠ **¡ATENCIÓN!**
(ES) Leer primero la **Parte General** y luego este **Manual Específico**.

⚠ **UPOZORNĚNÍ!**
(CS) Nejdříve si přečtěte **Všeobecnou část** a poté tento **specifický návod**.

⚠ **ACHTUNG!**
(DE) Zuerst **den allgemeinen** Teil und dann dieses **spezifische Handbuch** lesen.

⚠ **ΠΡΟΣΟΧΗ!**
(EL) Διαβάστε προκαταρκτικά το **Γενικό Μέροϛ** και στην συνέχεια το **Ειδικό Εγχειρίδιο**.

⚠ **FIGYELEM!**
(HU) Először az **Általános bevezető** fejezetet, utána pedig a jelen **Részletes műszaki útmutatót** olvassa el.

⚠ **OPGELET!**
(NL) Lees eerst het **Algemene deel** en vervolgens deze **Specifieke handleiding** door.

⚠ **UWAGA!**
(PL) Przeczytać najpierw **Ogólną Część** i następnie **Specjalny Podręcznik**.

⚠ **ATENÇÃO!**
(PT) Leia antes a **Parte Geral** e a seguir este **Manual Específico**.

⚠ **UPOZORNENIE!**
(SK) Najskôr si prečítajte **Všeobecnú časť** a potom tento **Špecifický návod**.

⚠ **OPOZORILO!**
(SL) Preberite najprej **Odstavek Splošno** in potem to **Specifično knjižico**.

⚠ **VAROITUS!**
(FI) Lue ensin **Yleinen osio** ja sitten tämä **Erityinen ohje**.

⚠ **VARNING!**
(SV) Börja med att läsa det **Allmänna avsnittet** och sedan den här **broschyren**.

⚠ **ВНИМАНИЕ!**
(RU) Сначала необходимо прочитать **Общую часть**, и затем данное **конкретное руководство**.

⚠ **AVERTISMENT!**
(RO) Citiți mai întâi **Secțiunea Generală** şi apoi această **Broşură Specifică**.

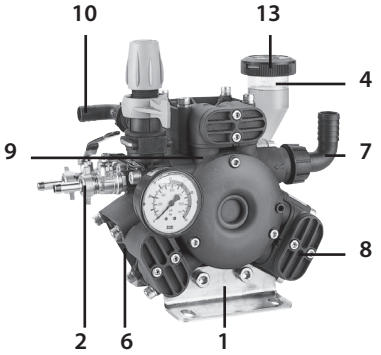

APS 31 - APS 41

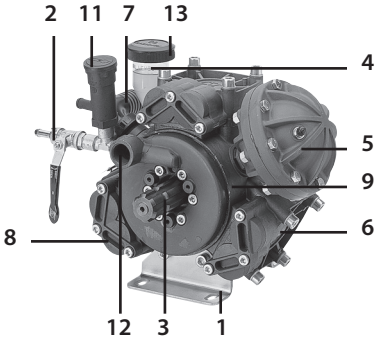

APS 51 - APS 61 - APS 71

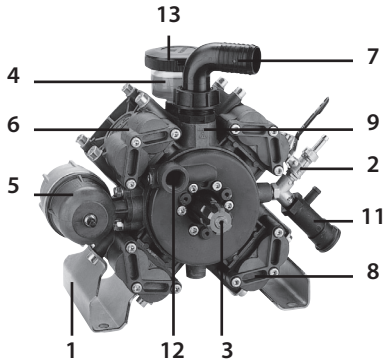

APS 96

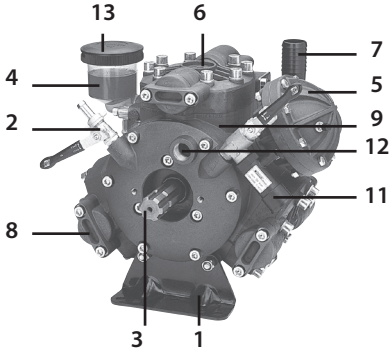

APS 101 - APS 121

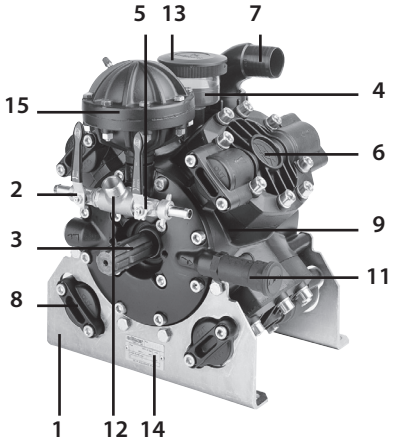

APS 145

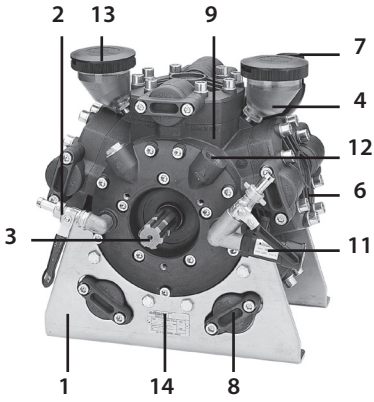

APS 141 - APS 166

1	**(IT)** Piede pompa ■ **(EN)** Pump support ■ **(FR)** Pied de pompe ■ **(ES)** Base de la bomba ■ **(CS)** Noha čerpadla ■ **(DE)** Pumpenfuß ■ **(EL)** Πόδι αντλίας ■ **(HU)** Szivattyú talapzat ■ **(NL)** Pomponderstel ■ **(PL)** Nóżka pompy ■ **(PT)** Pé da bomba ■ **(SK)** Noha čerpadla ■ **(SL)** Podstavek črpalke ■ **(FI)** Pumpun jalka ■ **(SV)** Pumpfot ■ **(RU)** Основа насоса ■ **(RO)** Piciorul pompei
2	**(IT)** Rubinetto ■ **(EN)** Tap ■ **(FR)** Robinet ■ **(ES)** Grifo ■ **(CS)** Ventil ■ **(DE)** Wasserhahn ■ **(EL)** Στρόφιγγα ■ **(HU)** Csap ■ **(NL)** Kraan ■ **(PL)** Kurek ■ **(PT)** Torneira ■ **(SK)** Ventil ■ **(SL)** Pipa ■ **(FI)** Hana ■ **(SV)** Kran ■ **(RU)** Клапан ■ **(RO)** Robinet
3	**(IT)** Albero pompa ■ **(EN)** Pump shaft ■ **(FR)** Arbre de pompe ■ **(ES)** Árbol bomba ■ **(CS)** Hřídel čerpadla ■ **(DE)** Pumpenwelle ■ **(EL)** Άξονας αντλίας ■ **(HU)** Szivattyú dugattyúja ■ **(NL)** Pompas ■ **(PL)** Wał pompy ■ **(PT)** Eixo da bomba ■ **(SK)** Hriadeľ čerpadla ■ **(SL)** Valj črpalke ■ **(FI)** Pumpun akseli ■ **(SV)** Pumpaxel ■ **(RU)** Вал насоса ■ **(RO)** Arbore de pompă
4	**(IT)** Compensatore volumetrico olio ■ **(EN)** Volumetric oil compensator ■ **(FR)** Compensateur volumétrique d'huile ■ **(ES)** Compensador volumétrico de aceite ■ **(CS)** Kompenzátor objemu oleje ■ **(DE)** Volumetrischer Kompensator des Öles ■ **(EL)** Ογκομετρικός αντισταθμιστής λαδιού ■ **(HU)** Olaj térfogat kompenzátor ■ **(NL)** Olievolume compensator ■ **(PL)** Kompensator wolumetryczny oleju ■ **(PT)** Compensador volumétrico do óleo ■ **(SK)** Kompenzátor objemu oleja ■ **(SL)** Volumetrični kompenzator olja ■ **(FI)** Öljyn volumetrinen kompensaattori ■ **(SV)** Volymetrisk kompensator för olja ■ **(RU)** Объемный компенсатор масла ■ **(RO)** Compensator volumetric ulei
5	**(IT)** Accumulatore di pressione ■ **(EN)** Pressure accumulator ■ **(FR)** Accumulateur de pression ■ **(ES)** Acumulador de presión ■ **(CS)** Tlakový akumulátor ■ **(DE)** Druckspeiche ■ **(EL)** Συσσωρευτής πίεσης ■ **(HU)** Nyomás szabályzó tartály ■ **(NL)** Drukaccumulator ■ **(PL)** Akumulator ciśnienia ■ **(PT)** Acumulador de pressão ■ **(SK)** Tlakový akumulátor ■ **(SL)** Akumulator za pritisk ■ **(FI)** Paineakku ■ **(SV)** Tryckackumulator ■ **(RU)** Аккумулятор давления ■ **(RO)** Acumulator presiune
6	**(IT)** Testata pompa ■ **(EN)** Pump head ■ **(FR)** Tête de pompe ■ **(ES)** Cabezal bomba ■ **(CS)** Hlava čerpadla ■ **(DE)** Pumpenkopf ■ **(EL)** Κεφαλή αντλίας ■ **(HU)** Szivattyú fejrésze ■ **(NL)** Pompkop ■ **(PL)** Głowica pompy ■ **(PT)** Cabeça da bomba ■ **(SK)** Hlavica čerpadla ■ **(SL)** Glava črpalke ■ **(FI)** Pumppupää ■ **(SV)** Pumphuvud ■ **(RU)** Головка насоса ■ **(RO)** Capul pompei
7	**(IT)** Raccordo di aspirazione ■ **(EN)** Intake coupling ■ **(FR)** Raccordo di aspirazione ■ **(ES)** Racor de aspiración ■ **(CS)** Sací spoj ■ **(DE)** Ansauganschluss ■ **(EL)** Συνδετικό αναρρόφησης ■ **(HU)** Bemeneti csatlakoztató ■ **(NL)** Inlaataansluiting ■ **(PL)** Łącznik ssania ■ **(PT)** Junção de aspiração ■ **(SK)** Sací spoj ■ **(SL)** Montaža dovodne odprtine ■ **(FI)** Imuventtiilin sovitin ■ **(SV)** Insugstillbehör ■ **(RU)** Соединение всасывания ■ **(RO)** Fiting de intrare
8	**(IT)** Tappo valvola aspirazione/mandata ■ **(EN)** Intake/delivery valve cap ■ **(FR)** Bouchon clapet aspiration/refoulement ■ **(ES)** Tapón válvula de aspiración/envío ■ **(CS)** Zátka sacího/výtlačného ventilu ■ **(DE)** Stopfen Ansaug-/Auslassventil ■ **(EL)** Τάπα βαλβίδα αναρρόφησης/κατάθλιψης ■ **(HU)** Szívó/nyomó szelep kapcsoló ■ **(NL)** Dop in-/uitlaatklep ■ **(PL)** Korek zaworu ssącego/tłocznego ■ **(PT)** Tampa da válvula aspiração/envio ■ **(SK)** Zátka sacieho/výtlačného ventilu ■ **(SL)** Dovodni/odtočni vtikač za ventil ■ **(FI)** Imu-/tuloventtiilin tulppa ■ **(SV)** Insug/kontakt till matarventil ■ **(RU)** Пробка всасывающего нагнетательного клапана ■ **(RO)** Dop supapă intrare/golire
9	**(IT)** Carter pompa ■ **(EN)** Pump crankcase ■ **(FR)** Carter de pompe ■ **(ES)** Cárter bomba ■ **(CS)** Kryt čerpadla ■ **(DE)** Pumpengehäuse ■ **(EL)** Κάρτερ αντλίας ■ **(HU)** Szivattyú külső burkolólemeze ■ **(NL)** Pomphuis ■ **(PL)** Obudowa pompy ■ **(PT)** Cárter da bomba ■ **(SK)** Kryt čerpadla ■ **(SL)** Okvir črpalke ■ **(FI)** Pumpun pesä ■ **(SV)** Pumphus ■ **(RU)** Картер насоса ■ **(RO)** Carcasa pompei
10	**(IT)** Raccordo di by-pass ■ **(EN)** Bypass coupling ■ **(FR)** Raccord de by-pass ■ **(ES)** Racor de by-pass ■ **(CS)** Odbočný spoj ■ **(DE)** Bypass-Anschluss ■ **(EL)** Συνδετικό παράκαμψης ■ **(HU)** Elkerülő szakasz csatlakoztatója ■ **(NL)** Bypassaansluiting ■ **(PL)** Złączka by-pass ■ **(PT)** Junção de by-pass ■ **(SK)** Odbočný spoj ■ **(SL)** Montaža spodbujevalnika ■ **(FI)** Ohitusventtiilin sovitin ■ **(SV)** Förbikopplingsinstallation ■ **(RU)** Соединение байпаса ■ **(RO)** Fiting derivaţie
11	**(IT)** Valvola di sicurezza ■ **(EN)** Safety valve ■ **(FR)** Soupape de sûreté ■ **(ES)** Válvula de seguridad ■ **(CS)** Pojistný ventil ■ **(DE)** Sicherheitsventil ■ **(EL)** Βαλβίδα ασφαλείας ■ **(HU)** Biztonsági szelep ■ **(NL)** Veiligheidsklep ■ **(PL)** Zawór bezpieczeństwa ■ **(PT)** Válvula de segurança ■ **(SK)** Poistný ventil ■ **(SL)** Varnostni ventil ■ **(FI)** Varoventtiili ■ **(SV)** Säkerhetsventil ■ **(RU)** Предохранительный клапан ■ **(RO)** Supapă de siguranţă
12	**(IT)** Raccordo di mandata ■ **(EN)** Delivery coupling ■ **(FR)** Raccord de refoulement ■ **(ES)** Racor de envío ■ **(CS)** Výtlačný spoj ■ **(DE)** Auslassanschluss ■ **(EL)** Συνδετικό κατάθλιψης ■ **(HU)** Kimeneti csatlakoztató ■ **(NL)** Uitlaataansluiting ■ **(PL)** Łącznik po stronie tłocznej ■ **(PT)** Junção de envio ■ **(SK)** Výtlačný spoj ■ **(SL)** Montaža odtoka ■ **(FI)** Tuloventtiilin sovitin ■ **(SV)** Matningsanordning ■ **(RU)** Нагнетательное соединение ■ **(RO)** Fiting golire
13	**(IT)** Tappo carico olio ■ **(EN)** Oil filler cap ■ **(FR)** Bouchon de remplissage d'huile ■ **(ES)** Tapón de carga aceite ■ **(CS)** Zátka pro doplňování oleje ■ **(DE)** Ölfüllstopfen ■ **(EL)** Τάπα φόρτωσης λαδιού ■ **(HU)** Olaj utántöltő dugója ■ **(NL)** Olievuldop ■ **(PL)** Korek wlewowy oleju ■ **(PT)** Tampa de carga do óleo ■ **(SK)** Zátka nalievania oleja ■ **(SL)** Pokrov za oljni filter ■ **(FI)** Öljyntäyttöaukon korkki ■ **(SV)** Oljepåfyllningslock ■ **(RU)** Наливная пробка для масла ■ **(RO)** Dop umplere ulei
14	**(IT)** Targhetta di identificazione ■ **(EN)** Identification plate ■ **(FR)** Plaquette d'identification ■ **(ES)** Placa de identificación ■ **(CS)** Identifikační štítek ■ **(DE)** Identifizierungsschild ■ **(EL)** Πινακίδα αναγνώρισης ■ **(HU)** Azonosító fémlapocska ■ **(NL)** Typeplaatje ■ **(PL)** Tabliczka znamionowa ■ **(PT)** Placa de identificação ■ **(SK)** Identifikačný štítok ■ **(SL)** Identifikacijska plošča ■ **(FI)** Tunnistekilpi ■ **(SV)** Typskylt ■ **(RU)** Опознавательная табличка ■ **(RO)** Plăcuţă cu date de identificare

		APS 31	APS 41	APS 51	APS 61	APS 71	APS 96
kW/CV	[kW]	2,0	3,0	3,8	4,7	6,7	8,6
	[CV]	2,7	4,1	5,2	6,4	9,1	11,7
rpm	[RPM] max.	550					
	[RPM] min.	400					
OIL		AGIP SAE 20W/40					
H_2O max	[°C]	40					
	[°F]	104					
H_2O min	[°C]	5					
	[°F]	41					
max bar	[l/min]	25,0	38,0	50,7	62,3	67,2	88,0
	[US gpm]	6,6	10,0	13,4	16,5	17,8	23,2
0 bar	[l/min]	28,0	41,0	53,9	65,9	71,3	94,0
	[US gpm]	7,4	10,8	14,2	17,4	18,8	24,8
bar max	[bar]	40				50	
	[psi]	580				725	
	[dB(A)]	< 70					
	[kg]	10,0		16,4	18,4		22,5
	[lb]	22,0		36,2	40,6		49,6

		APS 101	APS 121	APS 145	APS 141	APS 166
kW/CV	*[kW]*	9,1	10,7	13,2	13,1	15,1
	[CV]	12,3	14,5	18,0	17,8	20,5
rpm	*[RPM] max.*	550				
	[RPM] min.	400				
OIL		AGIP SAE 20W/40				
H_2O max	*[°C]*	40				
	[°F]	104				
H_2O min	*[°C]*	5				
	[°F]	41				
max bar	*[l/min]*	94,0	115,0	142,0	141,0	163,0
	[US gpm]	24,8	30,4	37,5	37,2	43,1
0 bar	*[l/min]*	100,0	120,0	149,0	145,0	169,0
	[US gpm]	26,4	31,7	39,2	38,3	44,6
bar max	*[bar]*	50				
	[psi]	725				
	[dB(A)]	< 70				
	[kg]	38,0		46,0	56,0	
	[lb]	83,8		101,0	124,0	

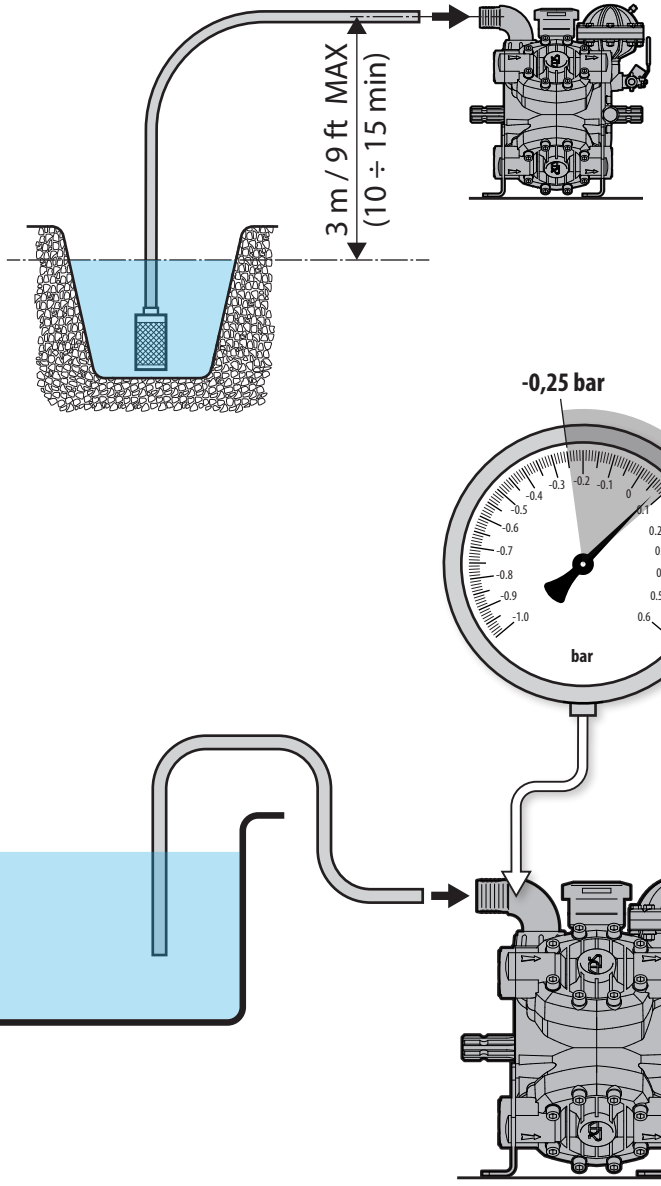
3 m / 9 ft MAX
(10 ÷ 15 min)
-0,25 bar
0,1 bar
-0.3
-0.2
-0.1
0
0.1
-0.4
-0.5
-0.6
-0.7
-0.8
-0.9
-1.0
0.2
0.3
0.4
0.5
0.6
bar

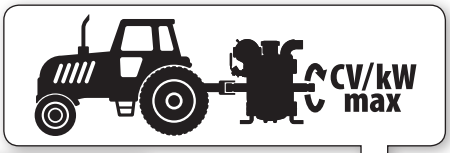

(IT) Tipo albero passante ■ **(EN)** Through-shaft type ■ **(FR)** Type d'arbre passant ■ **(ES)** Tipo de cigüeñal pasante ■ **(CS)** Typ průchozí hřídele ■ **(DE)** Typ durchgehende Welle ■ **(EL)** Τύπος περαστού άξονα ■ **(HU)** Üreges szivattyú ■ **(NL)** Type doorvoerende as ■ **(PL)** Typ wału przelotowego ■ **(PT)** Tipo de eixo passante ■ **(SK)** Typ prechodného hriadeľa ■ **(SL)** S pomočjo vrste valja ■ **(FI)** Kulkuakselin tyyppi ■ **(SV)** Genomgående axeltyp ■ **(RU)** Тип сквозного вала ■ **(RO)** Prin tipul arborelui

				CV	[kW]
APS 41	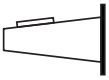	Ø20		3xM8	6	[4,4]
	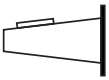	Ø20		3xM10	7	[5,1]
	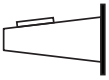	Ø20		3xM8 3xM10	7	[5,1]
		3xM8	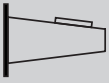	Ø20	2	[1,5]
		3xM10	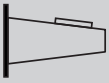	Ø20	5	[3,7]
		3xM8 3xM10	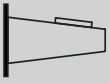	Ø20	11	[8,1]
APS 51 APS 61 APS 71 APS 96	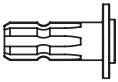	1" 3/8 M		3xM8	6	[4,4]
	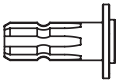	1" 3/8 M		3xM10	9	[6,6]
	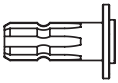	1" 3/8 M		3xM8 3xM10	15	[11,0]
	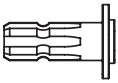	1" 3/8 M		1" 3/8 F	22	[16]
APS 71	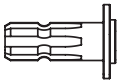	1" 3/8 M	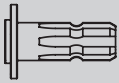	1" 3/8 M	30	[22]

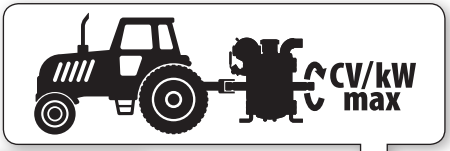

(IT) Tipo albero passante ■ **(EN)** Through-shaft type ■ **(FR)** Type d'arbre passant ■ **(ES)** Tipo de cigüeñal pasante ■ **(CS)** Typ průchozí hřídele ■ **(DE)** Typ durchgehende Welle ■ **(EL)** Τύπος περαστού άξονα ■ **(HU)** Üreges szivattyú ■ **(NL)** Type doorvoerende as ■ **(PL)** Typ wału przelotowego ■ **(PT)** Tipo de eixo passante ■ **(SK)** Typ prechodného hriadeľa ■ **(SL)** S pomočjo vrste valja ■ **(FI)** Kulkuakselin tyyppi ■ **(SV)** Genomgående axeltyp ■ **(RU)** Тип сквозного вала ■ **(RO)** Prin tipul arborelui

				CV	[kW]
APS 96 APS 101 APS 121 APS 145 APS 141 APS 166	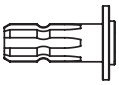	1″ 3/8 M	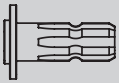	1″ 3/8 M	45	[33]
APS 101 APS 121 APS 145	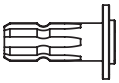	1″ 3/8 M	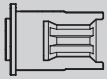	1″ 3/8 F	22	[16]

NOTE:



COMET S.p.A. - Via G. Dorso, 4 - 42124 Reggio Emilia - ITALY
Tel. +39 0522 386111
E-Mail Italia: vendite@comet.re.it - fax +39 0522 386300
E-Mail Export: export@comet.re.it - fax +39 0522 386286
www.comet-spa.com

1610 1702 00 - 03/2016 - REV. 01