# BP 105 K-125 K

POMPE A MEMBRANA A BASSA PRESSIONE
LOW PRESSURE DIAPHRAGM PUMPS
POMPES A MEMBRANE A BASSE PRESSION
BOMBAS A MEMBRANA DE BAJA PRESION
NIEDERDRUCK-MEMBRANPUMPEN

NBR | D Desmopan | V Viton | 20 bar 290 psi | 121 l/min 32 US gpm | RPM 550 | AP



Configurazione: 3 membrane in NBR (Desmopan® e Viton a richiesta). Parti a contatto con il liquido: alluminio plastificato. Di serie: accumulatore di pressione. A richiesta: valvola di sicurezza, protezione p.d.f.

Configuration: 3 diaphragms in NBR (Desmopan® and Viton available on request). Parts in contact with spray liquid: plastic coated aluminium. Standard: pressure accumulator. On request: safety valve and PTO protection.

Configuration : 3 membranes en NBR (Desmopan® et Viton à la demande). Parties au contact du liquide : aluminium plastifié. De série : accumulateur de pression. À la demande : soupape de sécurité, protection prise de force.

Configuración: 3 membranas en NBR (Desmopan® y Viton bajo pedido). Partes en contacto con el líquido: aluminio plastificado. De serie: acumulador de presión. Bajo pedido: válvula de seguridad, protección toma de fuerza (t.d.f.).

Konfigurierung: 3 Membranen aus NBR (Desmopan® und Viton auf Wunsch). Teile im Kontakt mit der Flüssigkeit: plastifiziertes Aluminium. Serienmäßig: Druckspeicher. Auf Wunsch: Sicherheitsventil und Zapfwellenschutz.

## BP 105 K

| | 0 bar - 0 p.s.i | | | | 5 bar - 72 p.s.i | | | | 10 bar - 145 p.s.i | | | | 15 bar - 217 p.s.i | | | | 20 bar - 290 p.s.i | | | | | |
|---|---|---|---|---|---|---|---|---|---|---|---|---|---|---|---|---|---|---|---|---|---|---|
| RPM | l/min | U.S.g.p.m. | HP | kW | l/min | U.S.g.p.m. | HP | kW | l/min | U.S.g.p.m. | HP | kW | l/min | U.S.g.p.m. | HP | kW | l/min | U.S.g.p.m. | HP | kW | kg | lb |
| **400** | 81 | 21,4 | 0,6 | 0,4 | 79 | 20,9 | 1,2 | 0,9 | 78 | 20,6 | 2,1 | 1,5 | 77 | 20,3 | 3,0 | 2,2 | 76 | 20,1 | 4,0 | 2,9 | 12,9 | 28,4 |
| **450** | 88 | 23,2 | 0,8 | 0,6 | 87 | 23,0 | 1,5 | 1,1 | 86 | 22,7 | 2,5 | 1,8 | 85 | 22,5 | 3,5 | 2,6 | 85 | 22,5 | 4,5 | 3,3 | | |
| **500** | 97 | 25,6 | 1,1 | 0,8 | 96 | 25,4 | 1,7 | 1,3 | 95 | 25,1 | 2,9 | 2,1 | 94 | 24,8 | 4,0 | 2,9 | 93 | 24,6 | 5,1 | 3,8 | | |
| **550** | 107 | 28,3 | 1,3 | 1,0 | 106 | 28,0 | 2,0 | 1,5 | 105 | 27,7 | 3,1 | 2,3 | 105 | 27,7 | 4,5 | 3,3 | 104 | 27,5 | 5,5 | 4,0 | | |

## BP 125 K

| | 0 bar - 0 p.s.i | | | | 5 bar - 72 p.s.i | | | | 10 bar - 145 p.s.i | | | | 15 bar - 217 p.s.i | | | | 20 bar - 290 p.s.i | | | | | |
|---|---|---|---|---|---|---|---|---|---|---|---|---|---|---|---|---|---|---|---|---|---|---|
| RPM | l/min | U.S.g.p.m. | HP | kW | l/min | U.S.g.p.m. | HP | kW | l/min | U.S.g.p.m. | HP | kW | l/min | U.S.g.p.m. | HP | kW | l/min | U.S.g.p.m. | HP | kW | kg | lb |
| **400** | 91 | 24,0 | 1,0 | 0,7 | 90 | 23,8 | 1,6 | 1,2 | 88 | 23,2 | 2,9 | 2,1 | 87 | 23,0 | 4,0 | 2,9 | 86 | 22,7 | 5,0 | 3,7 | 13 | 28,6 |
| **450** | 102 | 26,9 | 1,2 | 0,9 | 100 | 26,4 | 1,9 | 1,4 | 99 | 26,2 | 3,2 | 2,4 | 98 | 25,9 | 4,4 | 3,2 | 97 | 25,6 | 5,4 | 4,0 | | |
| **500** | 112 | 29,6 | 1,6 | 1,2 | 110 | 29,1 | 2,3 | 1,7 | 109 | 28,8 | 3,7 | 2,7 | 108 | 28,5 | 4,8 | 3,5 | 107 | 28,3 | 6,1 | 4,5 | | |
| **550** | 121 | 32,0 | 2,0 | 1,5 | 120 | 31,7 | 2,7 | 2,0 | 119 | 31,4 | 4,1 | 3,0 | 118 | 31,2 | 5,5 | 4,0 | 117 | 30,9 | 6,8 | 5,0 | | |

Aspirazione
Suction

Ø 35 (BP 105 K)
Ø 40 (BP 125 K)

Mandata
Delivery

Ø 20

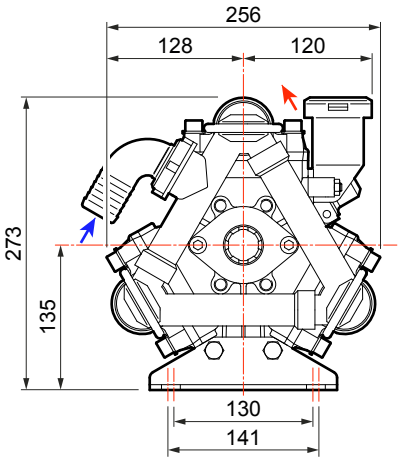


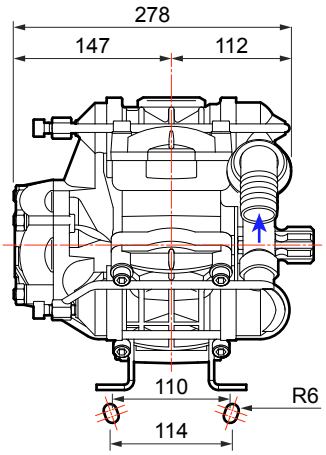


**VERSIONI STANDARD › STANDARD VERSIONS › VERSIONS STANDARD › VERSIONES ESTÁNDAR › STANDARDAUSFÜHRUNGEN**

Versioni derivate › Versions adapted › Versions dérivées › Versiones derivadas › Von der Standardversion abgeleitete Ausführungen

## A



Albero non passante
Single shaft
Arbre non traversant
Cigüeñal no pasante
Welle

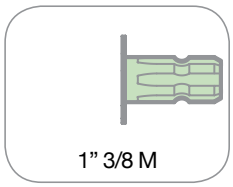


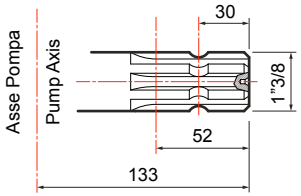


1 

Flangiata a motore idraulico
Flanged to hydraulic motor
Bridée à un moteur hydraulique
Conexión con brida a motor hidráulico
An Hydraulikmotor geflanscht

2 

Kit attacco rapido
Quick coupling kit
Kit accouplement rapide
Kit conexión rápida
Schnellkupplungsset

## B



Albero non passante
Single shaft
Arbre non traversant
Cigüeñal no pasante
Welle

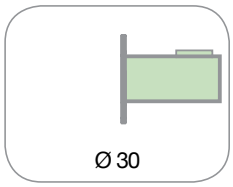


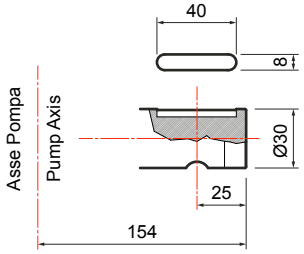


1 

Flangiata a motore idraulico
Flanged to hydraulic motor
Bridée à un moteur hydraulique
Conexión con brida a motor hidráulico
An Hydraulikmotor geflanscht

2 

Riduttore di giri
Reduction gearbox
Réducteur de tours
Reductor de revoluciones
Untersetzungsgetriebe

## C



Albero passante
Through shaft
Arbre traversant
Cigüeñal pasante
Durchgangswelle

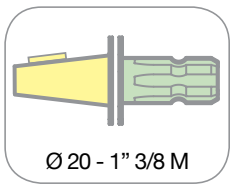


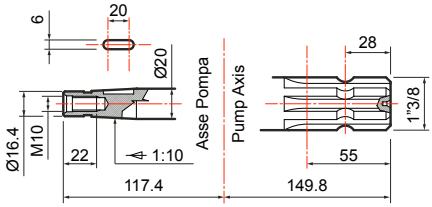


1 

Flangiata a motore idraulico
Flanged to hydraulic motor
Bridée à un moteur hydraulique
Conexión con brida a motor hidráulico
An Hydraulikmotor geflanscht

2 

Kit Puleggia
Pulley kit
Kit Poulie
Kit Polea
Riemenscheibenkit